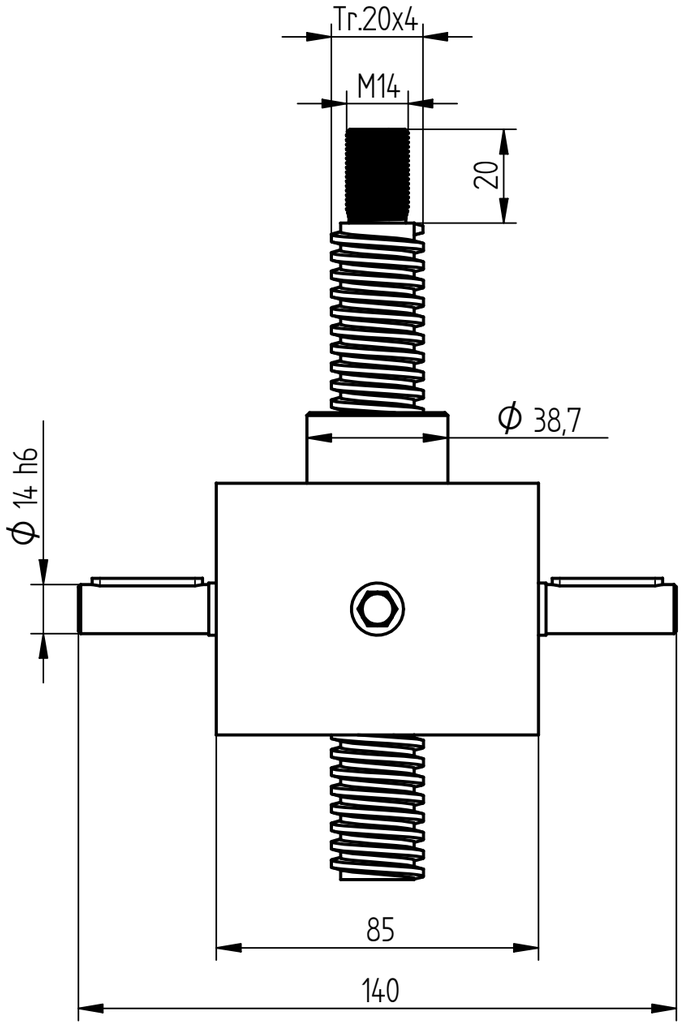
Tr.20x4
M14
20
Φ 38,7
Φ 14 h6
85
140

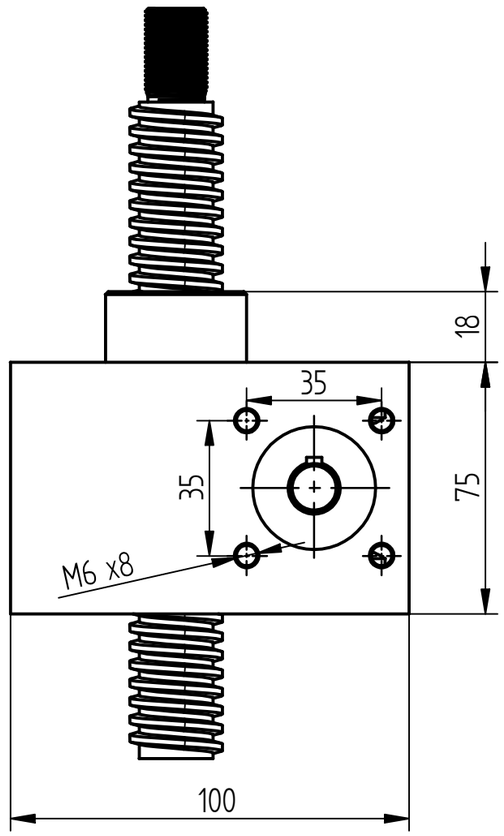
18
35
35
75
M6 x8
100

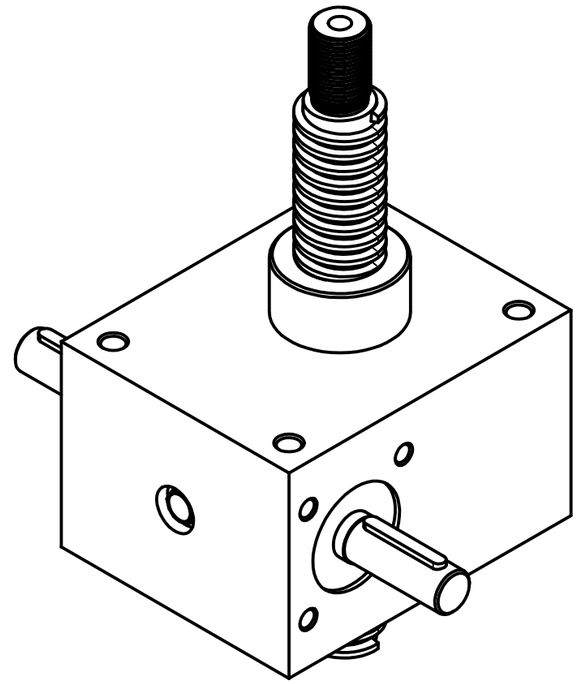

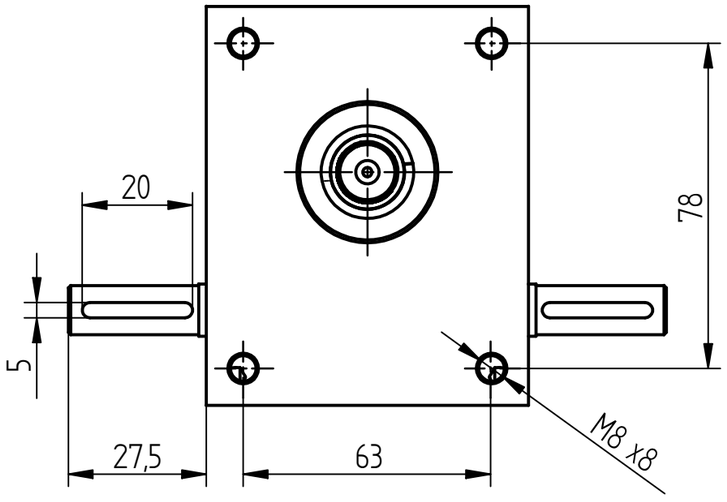
20
78
5
27,5
63
M8 x8